Cięgna i dźwignie

1214
Obudowa dźwigni zmiany biegów

1189
Element blokujący

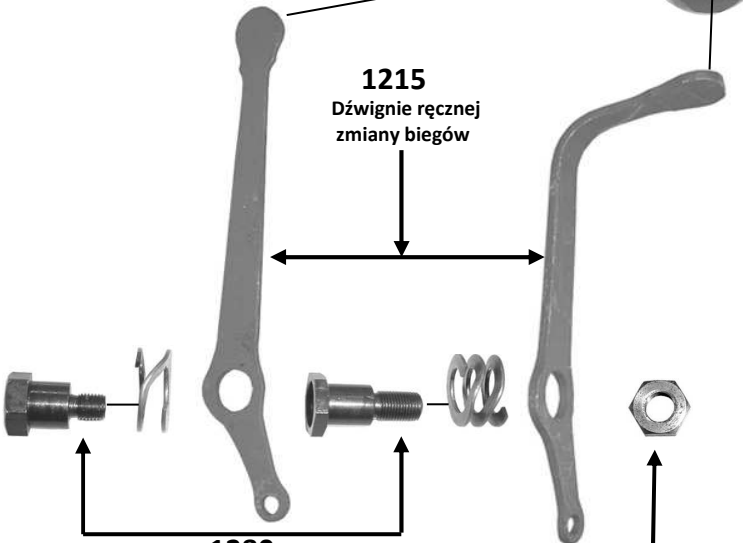

1215
Dźwignie ręcznej zmiany biegów

1280
Trzpienie śrubowe i sprężyny

3803-1
Nakrętka

1511
Kulka gumowa

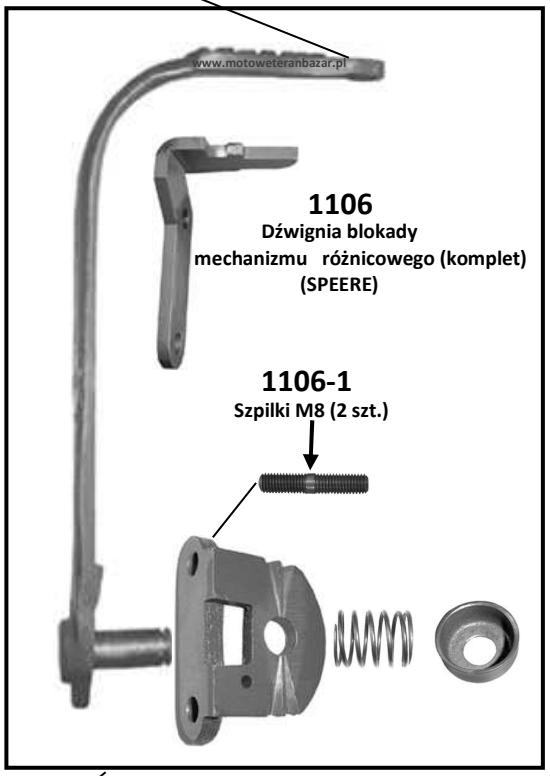

1106
Dźwignia blokady mechanizmu różnicowego (komplet) (SPEERE)

1106-1
Szpilki M8 (2 szt.)

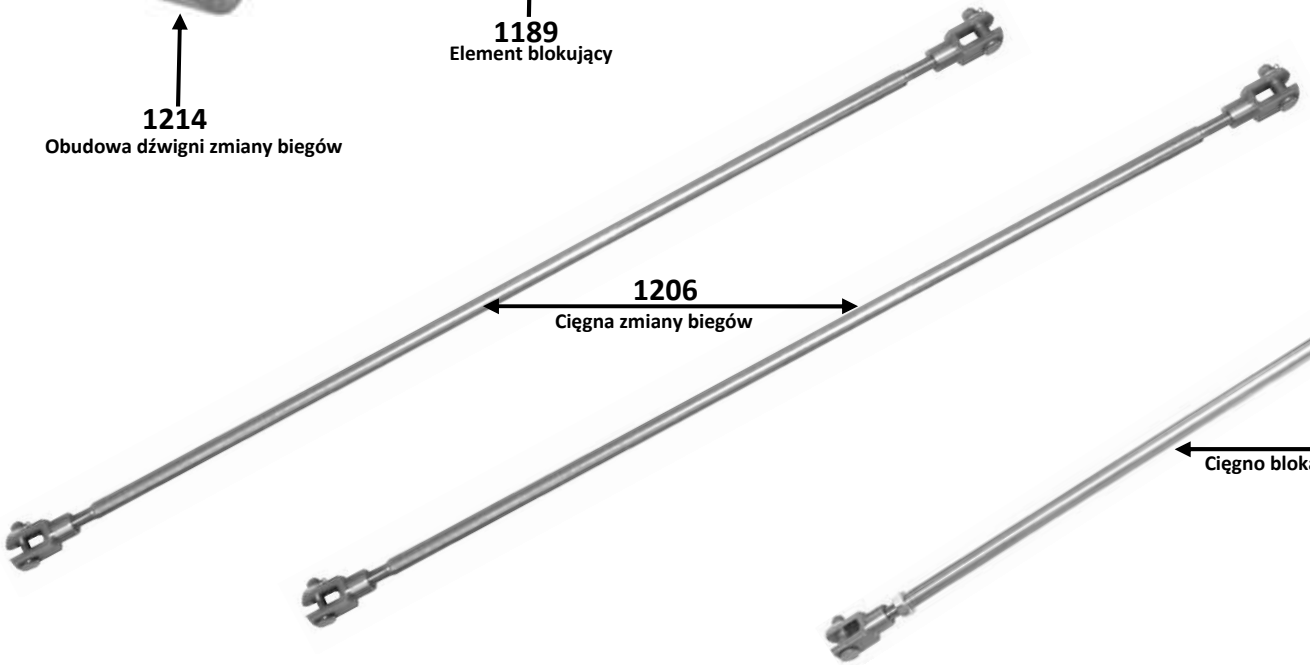

1206
Cięgna zmiany biegów

1207
Cięgno blokady mechanizmu różnicowego

3804
Końcówka cięgna